DRAGO

Nombre del proyecto: _____
Locación: _____
Item #: _____ Cant.: _____
Modelo #: _____

Modelo:
GPPA-200-V

Parrilla, 2 quemadores
Gas LP, 12"

DRAGO
COCCIÓN



Caracterísiticas y beneficios

Estructura fuerte y duradera
- Frontal, laterales y zona de emplatado de acero inoxidable.
- Uniones de acero inoxidable soldadas y pulidas en zona de emplatado y panel de llaves.
- Altura de trabajo a nivel de estufa cuando se coloca sobre una base para modular. **Bases de trabajo se venden por separado.*
- Zona de emplatado de 3.2" (82 mm).
- Perillas de metal de alta resistencia con protección térmica.
- Bandeja extraíble para captar residuos.

Quemadores
- Desmontables y separados para facilitar la limpieza.
- Un piloto de acero inoxidable por quemador para encendido instantáneo.

Parrillas
- Parrillas de 12" x 12" (305 mm x 305 mm).
- Estructura de hierro fundido de alta resistencia.
- Fáciles y seguras de desmontar para su limpieza.

Certificaciones

Quemadores	Producción de gas	Dimensiones			Peso Neto
		Frente	Fondo	Altura	
2	58,660 Btu/hr	12" (305 mm)	27.36" (695 mm)	12.28" (312 mm)	68.3 Lb (31 Kg)

Comentarios:

Disponibilidad:

Modelo:
GPPA-200-V

Parrilla, 2 quemadores

Gas LP, 12”

Vistas

Vista frontal

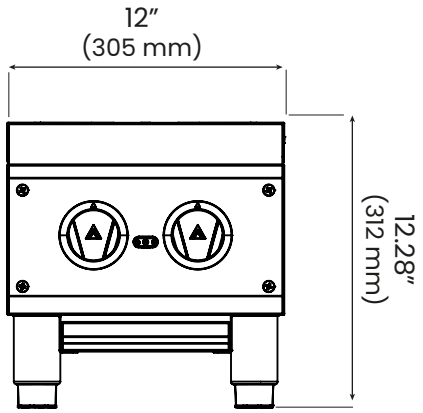

Vista isométrica

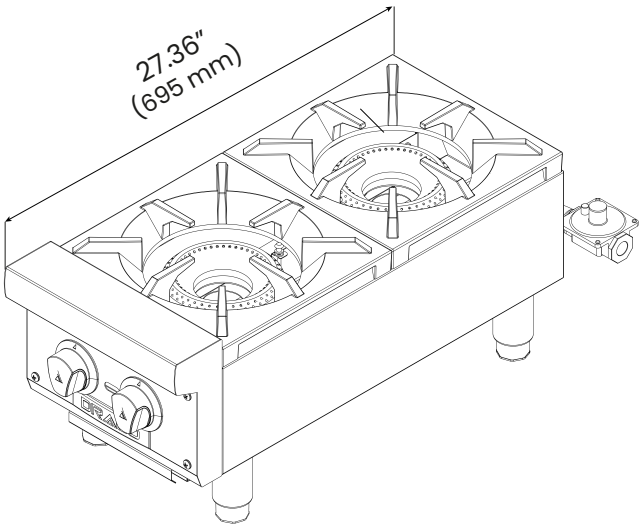

Especificaciones

Especificaciones de gas	
Tipo de gas	Gas LP
Presión del colector	10” W.C.
Conexción de gas	3/4”

Información del empaque	
Dimensiones	F 15.9” (405 mm) F 31.2” (795 mm) A 16.2” (412 mm)
Peso bruto	79.3 Lb (36 Kg)