DRAGO

Nombre del proyecto: _____

Locación: _____

Item #: _____ Cant: _____

Modelo #: _____

Modelo:
GFR-105-00

Freidora a gas
5 L

DRAGO
COCCIÓN



Características y beneficios

Estructura fuerte y duradera
- Estructura de acero inoxidable.

Quemadores:
- Quemador tubular de acero inoxidable.
- Recuperación rápida de temperatura.
- Válvula con certificación CSA.

Tina del freidor y canastillas:
- Tina desmontable de acero inoxidable para facilitar la limpieza.
- Incluye 1 canastilla niquelada, con revestimiento en la zona de agarre para aislar el calor.

Beneficios:
- Piloto que facilita el encendido de la freidora.
- Calienta el aceite rápidamente para producir alimentos de mejor sabor con menos absorción de aceite.
- Kit de conversión de gas incluido.

Certificaciones

NSF

Quemadores	Potencia Btu/hr	Capacidad	Dimensiones freidora			Dimensiones canastilla			Peso neto
			Frente	Fondo	Altura	Frente	Fondo	Altura	
1	16,090 Btu/hr	11 Lb (5 L)	11.2″ (287 mm)	22.2″ (565 mm)	15.3″ (391 mm)	8.3″ (211 mm)	20.19″ (513 mm)	5.8″ (148 mm)	17.6 Lb (8 Kg)

Comentarios:	Disponibilidad:

Modelo:
GFR-105-00

Freidora a gas
5 L

Vistas

Vista frontal

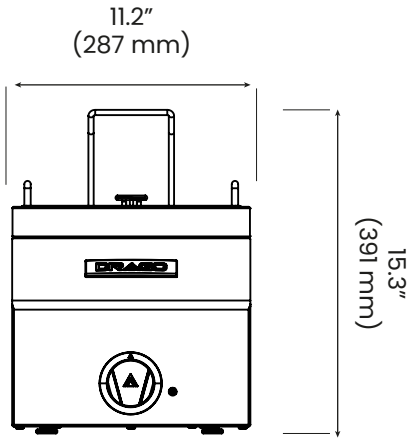

Vista lateral

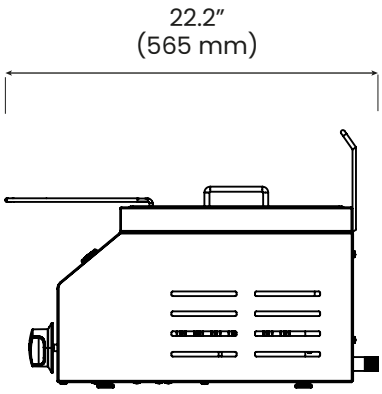

Especificaciones

Especificaciones de gas	
Tipo de gas	Gas LP / Gas natural
Presión del colector	11" W.C. / 5" W.C.
Conexión de gas	3/4"

Información del empaque	
Dimensiones	F 13.18" (335 mm) F 23.62" (600 mm) A 16.1" (409 mm)
Peso bruto	19.84 Lb (9 Kg)