DRAGO

Nombre del proyecto: _____

Locación: _____

Item #: _____ Cant: _____

Modelo #: _____

Modelo:
GFR-321-09

Freidora 21 Litros

Gas LP

DRAGO
COCCIÓN



Características y beneficios

Estructura fuerte y duradera

- Frente, puerta y respaldo de acero inoxidable
- Laterales y respaldo de acero galvanizado.
- Patas de acero inoxidable.

Quemadores:

- Quemadores de hierro fundido.
- Recuperación rápida de temperatura.
- Válvula de gas de seguridad, certificada por CSA.
- Transfieren su calor por medio de ductos a lo largo del freidor.

Tina del freidor y canastillas:

- Estructura de acero inoxidable.
- Acabado liso para facilitar la limpieza.
- Incluye 1 parrilla niquelada.
- Válvula de drenaje de 1 1/4" (31.8 mm) de paso completo para un drenado rápido y seguro.
- Soporte de la canastilla de acero inoxidable.
- Incluye 2 canastillas niqueladas, con revestimiento en la zona de agarre para aislar el calor.

Termostato:

- Importado y certificado por CSA.
- Rango de temperatura de 200°F ~ 400°F (93°C ~ 204°C).

Beneficios:

- Piloto que facilita el encendido de la freidora.
- Sistema Hi-Limit, certificado por CSA diseñado para apagado automático en caso de exceso de temperatura.
- Calienta el aceite rápidamente para producir alimentos de mejor sabor con menos absorción de aceite.
- Válvula de seguridad de apagado automático.

Certificaciones

5026379

Comentarios:	Disponibilidad:

Modelo:
GFR-321-09

Freidora 21 Litros
Gas LP

Quemadores	Potencia Btu/hr	Capacidad	Dimensiones freidora			Dimensiones canastilla			Peso neto
			Frente	Fondo	Altura	Frente	Fondo	Altura	
3	99,000 Btu/h	44 Lb (21 L)	15.6" (396 mm)	30.3" (772 mm)	43.1" (1,095 mm)	6.2" (158 mm)	22.7" (577 mm)	5.3" (135 mm)	108 Lb (49 Kg)

Vistas

Vista frontal

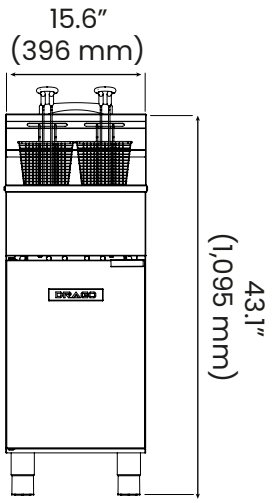

Vista isométrica

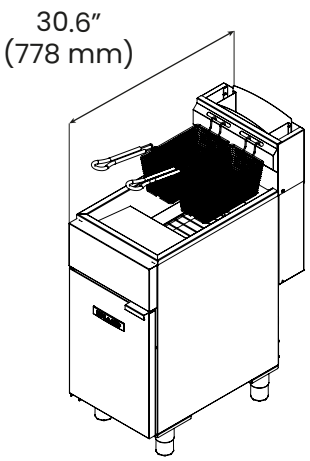

Especificaciones

Especificaciones de gas	
Tipo de gas	Gas LP
Presión del colector	10" W.C.
Conexión de gas	3/4"

Información del empaque	
Dimensiones	F 18" (457 mm) F 35" (890 mm) A 35" (890 mm)
Peso bruto	116.8 Lb (53 Kg)

MAC-010-16 Kit de ruedas a la venta por separado	
2 ruedas con freno	2 ruedas sin freno
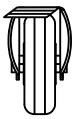	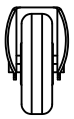

DRAGO

Drago
Fabricado por Euroquip